en | fr | es | pt
pl | sq | ro | nl

Schneider Electric

ARGUS Standard

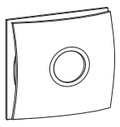

CCTR1P002 / CCTR1PA02 /
CCTR1PB02 / CCT56P002

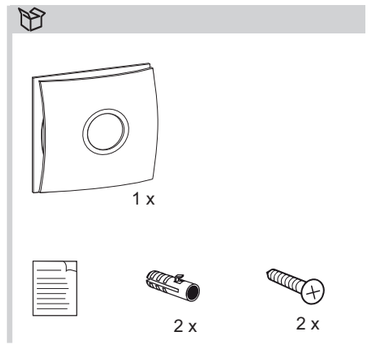

1

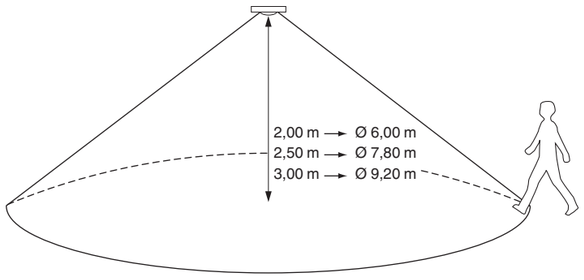

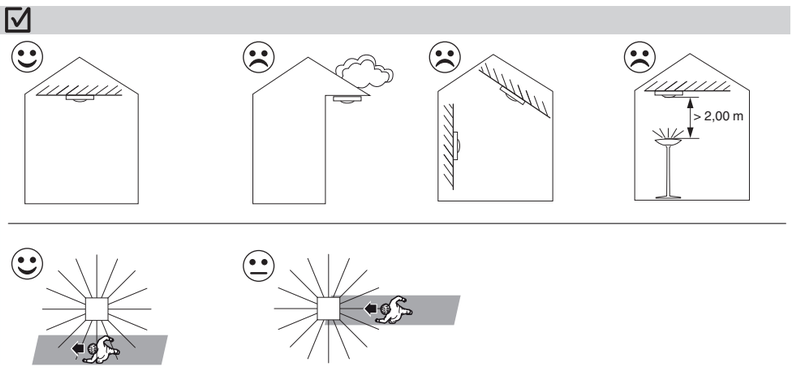

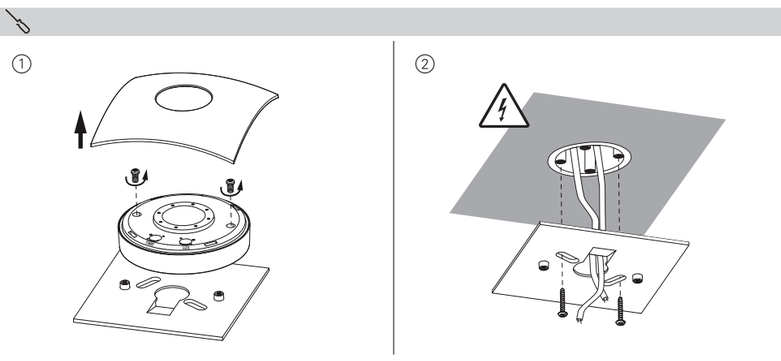

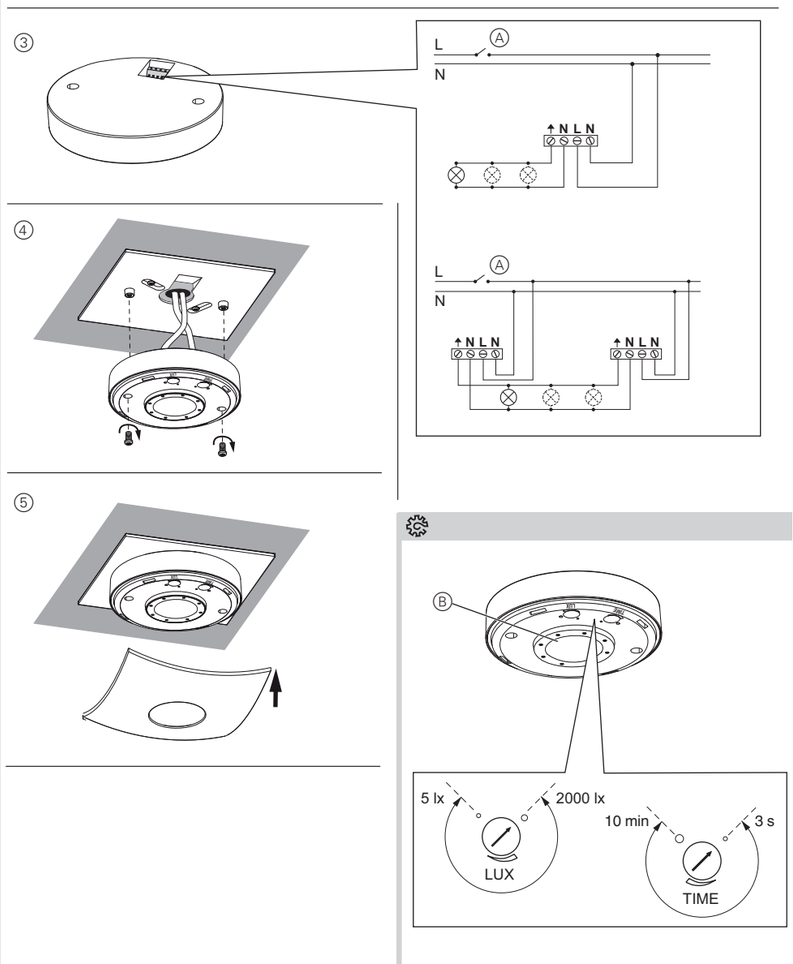

en

Operating instructions

Indoor PIR movement detector

For your safety

DANGER

Risk of serious damage to property and personal injury, e.g. from fire or electric shock, due to incorrect electrical installation.

Safe electrical installation can only be ensured if the person in question can prove basic knowledge in the following areas:

- Connecting to installation networks
- Connecting several electrical devices
- Laying electric cables
- Outdoor electrical installation

These skills and experience are normally only possessed by skilled professionals who are trained in the field of electrical installation technology. If these minimum requirements are not met or are disregarded in any way, you will be solely liable for any damage to property or personal injury.

Getting to know the movement detector

The ARGUS Standard indoor movement detector 360° (referred to below as the **movement detector**) detects moving heat sources in the area of detection (passive infrared technology) and switches a lamp on for a set period for example. The set period is restarted every time a movement is detected (trigger function).

The movement detector has an adjustable brightness threshold, so that is it is only active when the ambient brightness is below a certain level.
For information on the area of detection, see

Selecting the installation site

The movement detector is only intended for indoor ceiling mounting (e.g. office, hall) on a flush-mounted box.

The movement detector should be installed in such a way that there are no light or heat sources in the area of detection, to avoid unwanted switching.

To ensure optimum detection, install the movement detector laterally to the direction of movement.
For information on the installation site, see

Installing the detector

For information on installation, see

After switching the supply voltage on, the movement detector requires approximately 60 s (initialisation) until it is ready for operation. The connected lamp is switched on during this period.

Testing and setting the movement detector

For information on the operating elements, see

Testing

① Set the brightness threshold to 2000 lx.
② Set the limit duration to 3 s.
③ Walk around the area of detection and check whether the movement detector is switching as desired.
④ Realign the movement detector if necessary.

Setting

① Set the desired brightness threshold:
5 lx = darkness; 2000 lx = daylight
② Set the desired limit duration.

Movement detector in operation

The movement detector has two operation modes:

- Automatic mode
- Manual operation

Automatic mode

The movement detector is in automatic mode after the warm-up phase.

A red LED Ⓑ in the sensor range of the movement detector indicates the status.

- **Off**: Ambient brightness too high or movement not detected.
- **On**: Movement detected.

Manual operation

In manual operation, the connected lamp remains switched on for 6 hours (=party switching). After this time period the movement detector automatically switches back to automatic mode.

Activating manual operation for 6 hours via a switch Ⓐ:

① switch OFF for 1 s
② switch ON for 1 s
③ switch OFF for 1 s
④ switch ON again.

Deactivating manual operation for 6 hours via a switch Ⓐ:

① switch OFF for 1 s
② switch ON again.

If pressing and waiting times are not 1 s (less, or more), the activation or deactivation of manual operation may not be carried out. Settings are made similarily when using a normally-closed push-button.

Technical data

Max. switching current:	6 A, cos. φ = 0.6
Mains voltage:	AC 220–240 V, 50 Hz
Load	
Incandescent lamps:	max. 1000 W
Halogen lamps (230 V):	max. 1000 W
Low-voltage halogen lamps with	
Iron core transformer:	max. 315 VA
Electronical transformer:	max. 315 VA
Fluorescent tubes:	max. 250 VA
Compact fluorescent lamps:	max. 4x 23 W
LED lamps:	max. 200 W
Area of detection:	360° / ∅ 7.90 m
Brightness threshold:	5 lx to 2000 lx
Limit duration:	3 s to 10 min
Type of protection	IP 20
Fuse:	10 A circuit-breaker
EC guidelines:	Low-voltage guideline 2006/95/EC
	EMC guideline 2004/108/EC

Schneider Electric Industries SAS

If you have technical questions, please contact the Customer Care Centre in your country.

www.schneider-electric.com

fr

Mode d'emploi

Détecteur de mouvements à infrarouge passif (PIR) pour l'intérieur

Pour votre sécurité

DANGER

Risque de graves dommages matériels et de blessures corporelles sérieuses dus, par exemple, au feu ou à un choc électrique ayant pour origine une installation électrique incorrecte.

Seule une personne justifiant de connaissances de base dans les domaines suivants peut assurer une installation électrique sécurisée :

- raccordement aux réseaux d'installation
- raccordement de différents appareils électriques
- pose de câbles électriques
- installation électrique extérieure

Seuls les professionnels compétents ayant été formés dans le domaine de la technologie de l'installation électrique possèdent, en règle générale, ces compétences et cette expérience. Si ces conditions minimum ne sont pas remplies ou ignorées de quelque manière que ce soit , vous serez entièrement tenu responsable en cas de dommages sur des biens ou sur des personnes.

Se familiariser avec le détecteur de mouvements

Le détecteur de mouvements ARGUS Standard 360° (appelé ci-après **détecteur de mouvements**), conçu pour l'intérieur, détecte les sources de chaleur en mouvement dans le champ de détection (infrarouge passif) et allume par exemple une lampe pendant une durée déterminée. Cette dernière redémarre à zéro à chaque fois qu'un mouvement est détecté (fonction déclencheur).

Le détecteur de mouvements dispose d'un seuil de luminosité réglable, qui lui permet de ne s'activer que lorsque la luminosité ambiante est inférieure à un seuil défini.
Pour plus d'informations sur le champ de détection, voir

Choisir le site d'installation

Le détecteur de mouvements est conçu exclusivement pour être monté en intérieur au plafond (p. ex. bureau, entrée), sur une prise encastrée.

Le détecteur de mouvements doit être installé de façon à ce qu'aucune source de lumière ou de chaleur ne se trouve dans le champ de détection afin d'éviter toute commutation intempestive.

Pour garantir une détection optimale, installez le détecteur de mouvements latéralement au sens du mouvement.
Pour plus d'informations sur le lieu de montage, voir

Installation du détecteur

Pour des informations concernant l'installation, voir

Une fois mis sous tension, le détecteur de mouvements est opérationnel au bout de 60 s environ (initialisation). La lampe raccordée est allumée durant cette phase.

Tester et régler le détecteur de mouvement

Pour plus d'informations sur les éléments de commande, voir

Test

① Réglez le seuil de luminosité sur 2 000 lx.
② Réglez la durée limite sur 3 s.
③ Déplacez-vous dans le champ de détection et vérifiez que le détecteur de mouvements commute de la manière souhaitée.
④ Si nécessaire, réalignez le détecteur de mouvements.

Réglage

① Réglez le seuil de luminosité désiré :
5 lx = obscurité ; 2 000 lx = lumière du jour
② Réglez la durée limite souhaitée.

Fonctionnement du détecteur de mouvements

Le détecteur de mouvements est doté de deux modes de fonctionnement :

- Mode automatique
- Actionnement manuel

Mode automatique

Le détecteur de mouvements passe en mode automatique à l'issue de la phase de préchauffage.

Une LED rouge Ⓑ dans la zone de détection du détecteur de mouvements indique l'état de l'appareil.

- **Off** : luminosité ambiante trop forte ou aucun mouvement détecté.
- **On** : mouvement détecté.

Actionnement manuel

En actionnement manuel, la lampe raccordée reste allumée pendant 6 heures (=mode fête). Une fois cette période écoulée, le détecteur de mouvements repasse en mode automatique.

Activation de l'actionnement manuel pendant 6 heures à l'aide de l'interrupteur Ⓐ :

① sur ARRÊT pendant 1 s
② sur MARCHE pendant 1 s
③ sur ARRÊT pendant 1 s
④ sur MARCHE à nouveau.

Désactivation de l'actionnement manuel pendant 6 heures à l'aide de l'interrupteur Ⓐ :

① sur ARRÊT pendant 1 s
② sur MARCHE à nouveau.

Si les durées d'appui et d'attente ne sont pas égales à 1 s (si elles sont inférieures ou supérieures), l'activation ou la désactivation de l'actionnement manuel peuvent ne pas être exécutées. Les réglages s'effectuent de manière similaire lorsque c'est un poussoir à ouverture qui est utilisé.

Caractéristiques techniques

Courant de commutation max :	6 A, cos. φ = 0,6
Tension du réseau :	220-240 V CA, 50 Hz
Charge	
Lampes incandescentes :	max. 1 000 W
Lampes halogènes (230 V) :	max. 1 000 W
Lampes halogènes à basse tension avec	
Transformateur à noyau de fer :	max. 315 VA
Transformateur électronique :	max. 315 VA
Tubes fluorescents :	max. 250 VA
Lampes fluorescentes compactes :	max. 4 x 23 W
Lampes LED :	max. 200 W
Champ de détection :	360° / ∅ 7.90 m
Seuil de luminosité :	5 lx à 2 000 lx
Durée limite :	3 s à 10 min
Indice de protection	IP 20
Fusible :	Disjoncteur 10 A
Directives européennes :	Directive basse tension 2006/95/CE
	Directive CEM 2004/108/CE

Schneider Electric Industries SAS

En cas de questions techniques, veuillez contacter le Support Clients de votre pays.

www.schneider-electric.com

es

Manual de funcionamiento

Detector de movimiento PIR interior

Por su propia seguridad

PELIGRO

Peligro de daños materiales o lesiones graves, p. ej., por fuego o por descarga eléctrica debidos a una instalación eléctrica incorrecta.

Una instalación eléctrica segura solo se puede garantizar si la persona en cuestión puede demostrar que tiene nociones en los siguientes campos:

- Conexión a redes de instalación
- Conexión de varios dispositivos eléctricos
- Tendido de cables eléctricos
- Instalaciones eléctricas en exteriores

Estos conocimientos y esta experiencia solo la poseen por lo general profesionales experimentados formados en el campo de la tecnología de instalaciones eléctricas. Si no cumple estos requisitos mínimos o si no se tiene en cuenta alguno de ellos, la responsabilidad de los daños o lesiones recaerá exclusivamente sobre usted.

El detector de movimiento

ARGUS es un detector de movimiento estándar de 360° para interiores (denominado en lo sucesivo **detector de movimiento**) que detecta las fuentes de calor móviles en el área de detección (tecnología de infrarrojos pasiva) y, por ejemplo, enciende una lámpara durante un periodo de tiempo predefinido. Este periodo predefinido se reinicia cada vez que se detecta un movimiento (función de disparo).

El detector de movimiento tiene un umbral de luminosidad ajustable, de modo que solamente se encuentra activo cuando la luminosidad ambiente está por debajo de un determinado nivel.
Para más información sobre el área de detección, véase

Selección del lugar de montaje

El detector de movimiento solamente está previsto para montaje en el techo de interiores (p. ej. oficinas, vestíbulos.)

A fin de evitar activaciones no deseadas, el detector de movimiento se debe instalar de tal manera que en el área de detección no haya fuentes de luz ni de calor.

Para garantizar una detección óptima, instale el detector de movimiento lateralmente con respecto a la dirección de movimiento.
Para más información sobre el lugar de montaje, véase

Instalación del detector de movimiento

Para más información sobre la instalación, véase

Después de conectar la tensión de alimentación, el detector de movimiento necesita aproximadamente 60 s (inicialización) hasta que esté listo para funcionar. Durante este intervalo, la lámpara conectada se enciende.

Prueba y ajuste del detector de movimiento

Para más información sobre los elementos de mando, véase

Prueba

① Ajuste el umbral de luminosidad a 2000 lx.
② Ajuste del tiempo a 3 s.
③ Camine por el área de detección y compruebe si el detector de movimiento se activa del modo deseado.
④ Si es necesario, vuelva a ajustar el detector de movimiento.

Ajuste

① Ajuste el umbral de luminosidad deseado:
5 lx = oscuridad; 2000 lx = luz diurna
② Ajuste del tiempo deseado.

Detector de movimiento en funcionamiento

El detector de movimiento tiene dos modos de funcionamiento:

- Modo automático
- Modo manual

Modo automático

El detector de movimiento está en modo automático después de la fase de calentamiento.

Un diodo LED Ⓑ en la zona de movimiento del detector indica el estado.

- **Apagado**: La luminosidad ambiente es demasiado alta o no se detecta ningún movimiento.
- **Encendido**: Movimiento detectado.

Modo manual

En modo manual, la lámpara conectada permanece encendida durante 6 horas (=activación "permanente"). Transcurrido este periodo, el detector de movimiento regresa automáticamente al modo automático.

Activación del modo manual durante 6 horas a través de un interruptor: Ⓐ:

① desconectar durante 1 s
② conectar durante 1 s
③ desconectar durante 1 s
④ volver a conectar.

Desactivación del modo manual durante 6 horas a través de un interruptor: Ⓐ:

① desconectar durante 1 s
② volver a conectar.

Si los tiempos de pulsado y espera no son de 1 s (aprox.), puede que la activación o desactivación del modo manual no se lleve a cabo. Cuando se utiliza un pulsador normalmente cerrado, los ajustes se realizan de forma similar.

Datos técnicos

Corriente máx. de conmutación:	6 A, cos. φ = 0.6
Tensión de alimentación:	220-240 V CA, 50 Hz
Carga	
Lámparas incandescentes:	máx. 1000 W
Lámparas halógenas (230 V):	máx. 1000 W
Lámparas halógenas de baja tensión con	
Transformador con núcleo de hierro:	máx. 315 VA
Transformador electrónico:	máx. 315 VA
Lámparas fluorescentes:	máx. 250 VA
Lámparas fluorescentes compactas:	máx. 4x 23 W
Lámparas con diodos LED:	máx. 200 W
Área de detección:	360° / ∅ 7,90 m
Umbral de luminosidad:	de 5 lx a 2000 lx
Ajuste del tiempo:	de 3 s a 10 min
Tipo de protección	IP 20
Fusible:	interruptor automático de 10 A
Directivas CE:	Directiva de baja tensión 2006/95/CE
	Directiva CEM 2004/108/CE

Schneider Electric Industries SAS

Si tiene consultas técnicas, llame al servicio de atención comercial de su país.

www.schneider-electric.com

pt

Instruções de utilização

Detector de movimento PIR interior

Para a sua segurança

PERIGO

Perigo de danos graves ou lesões, p. ex. devido a incêndio ou choque eléctrico causados por uma instalação eléctrica incorrecta.

Uma instalação eléctrica segura só pode ser garantida se a pessoa em questão possuir conhecimentos básicos nas seguintes áreas:

- Ligação a redes de instalação
- Ligação de vários aparelhos eléctricos
- Instalação de cabos eléctricos
- Instalações eléctricas no exterior

Normalmente, só profissionais especializados em instalações eléctricas possuem experiência e conhecimento neste tipo instalações. Se estes requisitos mínimos não forem cumpridos ou respeitados de alguma forma, será da sua inteira responsabilidade a causa de quaisquer danos materiais ou pessoais.

Conhecer o detector de movimento

O detector de movimento em interiores de 360 Argus Standard (referido em baixo como **detector de movimento**), detecta fontes de calor em movimento O período de ajuste é reiniciado sempre que um movimento for detectado (função de disparo).

O detector de movimento possui um nível de luminosidade ajustável de modo que só está activado quando a luminosidade ambiente está abaixo de um determinado nível.
Para informação na área de detecção, ver

Escolha do local de montagem

O detector de movimento foi concebido só para montagem em tectos interiores (p. ex. em escritórios, halls) numa caixa de encastrar.

O detector de movimento deve ser instalado de modo a não haver fontes de luz ou de calor na área de detecção, para evitar comutações indesejadas.

Para assegurar uma detecção ideal, instale o detector de movimento lateralmente em relação à direcção de movimento.
Para informação no local de montagem, ver

Instalar o detector de movimento

Informações sobre a instalação, ver

Depois de ligar a tensão de alimentação, o detector de movimento necessita de aprox. 60 s (inicialização) até poder ser operado. A lâmpada conectada está ligada durante este período.

Testar e ajustar o detector de movimento

Para informações sobre os elementos de operação, ver

Teste

① Ajustar o nível de luminosidade para 2000 lx.
② Ajustar a duração limite para 3 s
③ Andar à volta da área de detecção e verificar se o detector de movimento liga como desejado.
④ Realinhar o detector de movimento se necessário.

Configuração

① Ajustar o nível de luminosidade desejado:
5 lx = no escuro; 2000 lx = luz solar
② Ajuste a duração limite desejada.

Detector de movimento em operação

O detector de movimento tem dois modos de operação:

- Modo automático
- Operação manual

Modo automático

O detector de movimento está em modo automático após a fase de aquecimento.

Um LED Ⓑ vermelho no alcance do sensor do detector de movimento indica o estado.

- **Desligado**: A luminosidade ambiente é demasiado alta ou o movimento não é detectado.
- **Ligado**: Movimento detectado.

Operação manual

Na operação manual, a lâmpada conectada permanece ligada por 6 horas (=funcionamento para festas). Após este período de tempo, o detector de movimento liga novamente, de forma automática, para o modo automático.

Activar operação manual com um interruptor Ⓐ durante 6 horas:

① DESLIGAR por 1 seg
② LIGAR por 1 seg
③ DESLIGAR por 1 seg
④ LIGAR novamente.

Desactivar operação manual com um interruptor Ⓐ durante 6 horas:

① DESLIGAR por 1 seg
② LIGAR novamente.

Se os tempos de compressão e espera não forem 1 seg. (inferiores ou superiores), a activação ou desactivação da operação manual não pode ser executada. Os ajustes são semelhantes quando se usa um pulsor normalmente fechado.

Informação técnica

Corrente de comutação máx.:	6 A, cos φ = 0,6
Tensão de rede:	AC 220-240 V, 50 Hz
Carga	
Lâmpadas incandescentes:	máx. 1000 W
Lâmpadas de halogéneo (230 V):	máx. 1000 W
Lâmpadas de halogéneo de baixa voltagem com transformador com núcleo de ferro:	máx. 315 VA
Transformador electrónico:	máx. 315 VA
Tubos fluorescentes:	máx. 250 VA
Lâmpadas fluorescentes compactas:	máx. 4x 23 W
Lâmpadas LED:	máx. 200 W
Área de detecção:	360° / ∅ 7,90 m
Nível de luminosidade:	5 lx to 2000 lx
Duração limite:	de 3 seg a 10 min
Tipo de protecção	IP 20
Fusível:	disjuntor de 10 A
Directivas CE:	Directiva de baixa tensão 2006/95/CE
	Directiva EMC 2004/108/CE

Schneider Electric Industries SAS

Para perguntas técnicas, queira contactar o Centro de Atendimento ao Cliente do seu país.

www.schneider-electric.com

S1A86886-03 08/15