fr es en nl
bg pl hu sk

Schneider Electric

ARGUS Standard

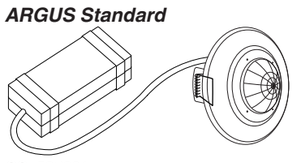

CCT56P001
CCTR1P001

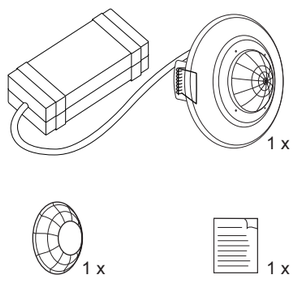

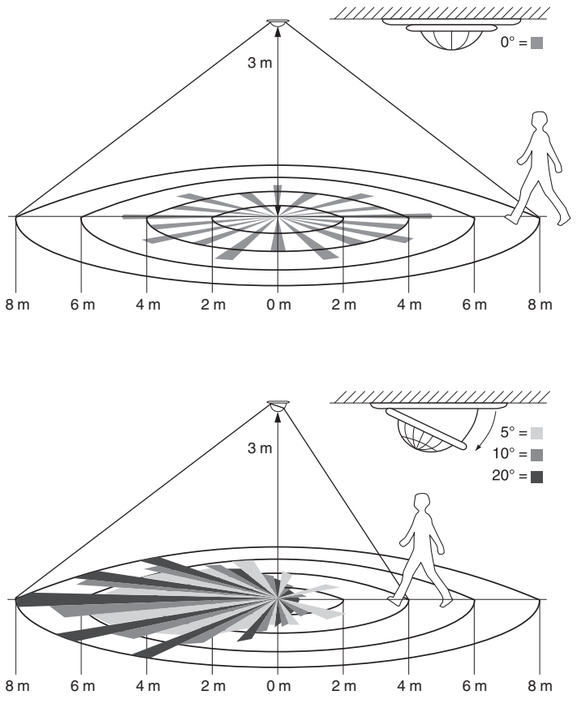

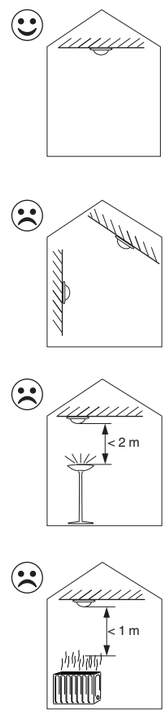

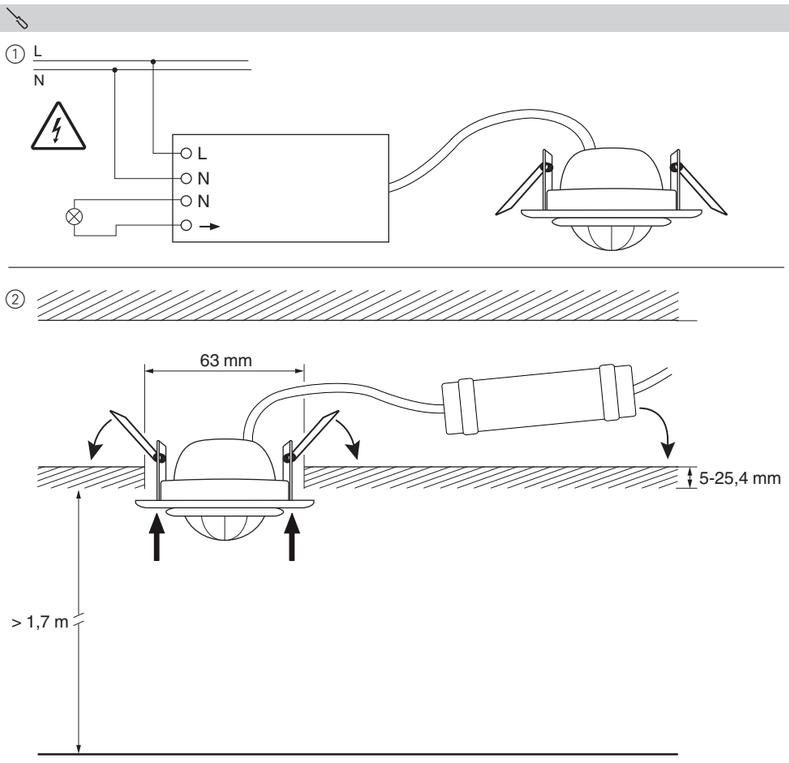

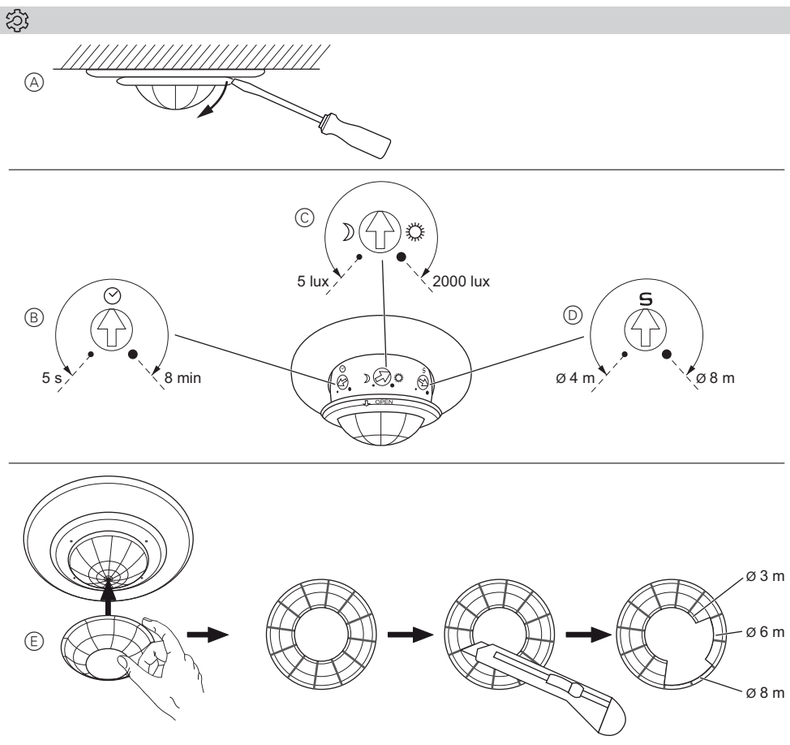

fr — Détecteur de mouvement intérieur faux plafond 360°

Pour votre sécurité

DANGER

Risque de graves dommages matériels et de blessures corporelles sérieuses dus, par exemple, au feu ou à un choc électrique ayant pour origine des installations électriques incorrectes.

Seule une personne justifiant de connaissances de base dans les domaines suivants peut assurer des installations électriques sécurisées :

- Raccordement aux réseaux d'installation
- Raccordement de différents appareils électriques
- Pose de câbles électriques

Seuls les professionnels compétents ayant été formés dans le domaine de la technologie des installations électriques possèdent, en règle générale, ces compétences et cette expérience. Si ces conditions minimum ne sont pas remplies ou si elles sont ignorées d'une manière ou d'une autre, vous serez entièrement responsable en cas de dommages sur des biens ou de dommages corporels.

Présentation du détecteur de mouvements

Le détecteur de mouvement intérieur faux plafond 360° (appelé ci-après **détecteur de mouvements**), conçu pour se mettre s'allumer et s'éteindre automatiquement, détecte les sources de chaleur en mouvement dans le champ de détection (infrarouge passif) et allume par exemple une lampe à chaque fois qu'un mouvement est détecté pendant une durée ajustable.

Le détecteur de mouvements dispose d'un seuil de luminosité de détection réglable, qui lui permet de ne s'activer que lorsque la luminosité ambiante est inférieure à un seuil défini.
Pour plus d'informations sur le champ de détection, voir

Choix de l'emplacement pour montage

Le détecteur de mouvements est conçu exclusivement pour un montage plafond suspendu d'intérieur (p. ex. bureau, entrée).

Le détecteur de mouvements doit être installé de façon à ce qu'aucune source de lumière ou de chaleur ne se trouve dans le champ de détection, afin d'éviter toute commutation intempestive.
Pour plus d'informations sur le lieu de montage, voir

Installation du détecteur de mouvements

Pour plus d'informations sur l'installation, voir

Une fois mis sous tension, le détecteur de mouvements est opérationnel au bout de 60 s environ (initialisation).

Test et réglage du détecteur de mouvements

Pour plus d'informations sur les éléments de commande, voir

Test

① Incliner le plus possible la tête du détecteur de mouvement Ⓐ.
② Régler la durée de sur-course Ⓑ au minimum : 5 s.
③ Régler le seuil de luminosité de détection Ⓒ à la valeur maximum souhaitée : 2 000 lx.
④ Régler le plus haut niveau de sensibilité Ⓓ pour le champ de détection maximum ∅ 8 m.
⑤ Se déplacer dans le champ de détection et vérifier que le détecteur de mouvements commute de la manière souhaitée.

Réglage du champ de détection

① Après avoir réglé la sensibilité Ⓓ, ajuster la taille du champ de détection.
② Ajuster l'inclinaison de la tête du détecteur de mouvement Ⓐ pour définir l'alignement du champ de détection.
③ Pour réduire davantage le champ de détection, fixer un cache plastique Ⓔ. Ouvrir le champ de détection.

Réglage

① Régler le seuil de luminosité de détection souhaité Ⓒ :
5 lx = obscurité ; 2 000 lx = lumière du jour.
② Régler la durée de sur-course souhaitée Ⓑ.

L'affichage de la LED éclaire tant que le détecteur de mouvements détecte un mouvement.

Que faire en cas de problème ?

Consommateur hors tension

- Assurer l'alimentation électrique.
- Accroître la sensibilité Ⓓ.
- Augmenter le seuil de luminosité de détection Ⓒ.

Le consommateur est successivement mis sous tension et hors tension.

- Éviter de placer des surfaces réfléchissantes dans la zone de détection du détecteur de mouvement.
- Augmenter la température ambiante. La sensibilité du détecteur augmente au fur et à mesure que la température ambiante diminue.

Le consommateur est en permanence sous tension

- Contrôler la connexion du détecteur de mouvements.
- Réduire la durée de sur-course Ⓑ.
- Éloigner le détecteur de mouvements de toute unité de chauffage, climatisation ou ventilation.

Caractéristiques techniques

Tension du réseau :	220-240 V CA, 50 Hz
Charge	
Lampes incandescentes :	max. 1 000 W
Lampes halogènes :	max. 12 V/250 VA
Lampes à tube fluorescent :	max. 200 VA
Lampes économiques :	max. 3 x 23 W
Champ de détection à une hauteur de montage de 3 m :	max. 360°/∅ 8 m
Durée de sur-course :	entre 5 s et 8 min
Seuil de luminosité de détection :	5-2 000 lx
Sensibilité :	∅ 4-8 m
Fusible :	Disjoncteur 10 A

Maintenance et entretien

Nettoyez la lentille et le boîtier à l'aide d'un chiffon humide lorsqu'ils sont sales.

Schneider Electric Industries SAS

Si vous avez des questions d'ordre technique, veuillez contacter le service clientèle central de votre pays.

www.schneider-electric.com

es — 360° Detector de movimiento falso techo interior

Por su propia seguridad

PELIGRO

Peligro de daños materiales o lesiones graves, causados, p. ej., por fuego o por descarga eléctrica, debido a una incorrecta instalación eléctrica.

La seguridad durante la instalación eléctrica solo se puede garantizar si la persona encargada de la misma cuenta con nociones básicas en los siguientes campos:

- Conexión a redes de instalación
- Conexión de varios dispositivos eléctricos
- Tendido de cables eléctricos

Por lo general, solo los trabajadores cualificados con formación en el ámbito de la tecnología de instalaciones eléctricas poseen los conocimientos y la experiencia para llevar a cabo este trabajo. Si no cumple estos requisitos mínimos o desatiende alguno de ellos, la responsabilidad por los daños materiales o las lesiones a personas recaerá exclusivamente sobre usted.

Conozca su detector de movimiento

El 360° detector de movimiento falso techo interior (denominado en lo sucesivo **detector de movimiento**) de conexión automática detecta las fuentes de calor móviles en el área de detección (tecnología de infrarrojos pasiva) y, por ejemplo, enciende una lámpara durante un periodo de tiempo ajustable.

El detector de movimiento tiene una luminosidad de detección ajustable, de modo que solamente se encuentra activo cuando la luminosidad ambiente está por debajo de un determinado nivel.
Para más información sobre el área de detección, véase

Selección del lugar de montaje

El detector de movimiento solamente está previsto para montaje en falsos techos interiores (p. ej. oficinas, vestíbulos).

A fin de evitar activaciones no deseadas, el detector de movimiento se debe instalar de tal manera que en el área de detección no haya fuentes de luz ni de calor.
Para más información sobre el lugar de montaje, véase

Montaje del detector de movimiento

Para más información sobre la instalación, véase

Después de conectar la tensión de alimentación, el detector de movimiento necesita aproximadamente 60 s (inicialización) hasta que esté listo para funcionar.

Prueba y ajuste del detector de movimiento

Para más información sobre los elementos de mando, véase

Prueba

① Incline el cabezal del detector de movimiento Ⓐ lo máximo posible.
② Ajuste el tiempo de sobrecarrera Ⓑ en el valor mínimo de 5 s.
③ Ajuste la luminosidad de detección Ⓒ en el valor máximo de 2000 lx.
④ Ajuste la sensibilidad Ⓓ al máximo para un área de detección máxima de ∅ 8 m.
⑤ Camine por el área de detección y compruebe si el detector de movimiento se activa del modo deseado.

Ajuste del área de detección

① Modifique la sensibilidad Ⓓ para ajustar el alcance del área de detección.
② Ajuste la inclinación del cabezal del detector de movimiento Ⓐ para adaptar la alineación del área de detección.
③ Para limitar el área de detección aún más, coloque la cubierta de plástico Ⓔ. Recórtela según el área de detección deseada.

Ajuste

① Ajuste la luminosidad de detección deseada Ⓒ:
5 lx = oscuridad; 2000 lx = luz diurna.
② Ajuste la temporización deseada Ⓑ.

El indicador LED se iluminará siempre que el detector de movimiento detecte un movimiento.

Procedimiento en caso de avería

La carga no se conecta.

- Verifique la fuente de alimentación.
- Aumente la sensibilidad Ⓓ.
- Aumente la luminosidad de detección Ⓒ.

La carga se conecta y desconecta alternativamente.

- Evite las superficies reflectantes en el área de detección del detector de movimiento.
- Aumente la temperatura ambiente. La sensibilidad del sensor aumenta a medida que la temperatura ambiente disminuye.

La carga está permanentemente conectada.

- Compruebe la conexión del detector de movimiento.
- Reduzca la temporización Ⓑ.
- Aumente la distancia entre el detector de movimiento y cualquier unidad de calefacción, aire acondicionado y ventilación.

Datos técnicos

Tensión de alimentación:	220-240 V CA, 50 Hz
Carga	
Lámparas incandescentes:	máx. 1000 W
Lámparas halógenas:	máx. 12 V/ 250 VA
Lámparas fluorescentes:	máx. 200 VA
Lámparas de bajo consumo:	máx. 3 x 23 W
Área de detección a una altura de montaje de 3 m:	máx. 360° / ∅ 8 m
Temporización:	de 5 s a 8 min
Luminosidad de detección:	5-2,000 lx
Sensibilidad:	∅ 4-8 m.
Fusible:	Interruptor automático de 10 A

Mantenimiento y cuidados

Limpie la lente y la caja con un paño húmedo cuando se ensucien.

Schneider Electric Industries SAS

En caso de preguntas técnicas, póngase en contacto con el servicio de atención al cliente central de su país.

www.schneider-electric.com

en — 360° False ceiling indoor movement detector

For your safety

DANGER

Risk of serious damage to property and personal injury, e.g. from fire or electric shock, due to incorrect electrical installation.

Safe electrical installation can only be ensured if the person in question can prove basic knowledge in the following areas:

- Connecting to installation networks
- Connecting several electrical devices
- Laying electric cables

These skills and experience are normally only possessed by skilled professionals who are trained in the field of electrical installation technology. If these minimum requirements are not met or are disregarded in any way, you will be solely liable for any damage to property or personal injury.

Getting to know the movement detector

The 360° False ceiling indoor movement detector (called **movement detector** below) for automatic switching detects moving heat sources in its detection range (passive infra-red technology) and at each detection switches on a lamp, for example, for an adjustable period of time.

The movement detector has an adjustable detection brightness, so that it is only active when the ambient brightness is below a certain level.
For information on the area of detection, see

Selecting the installation site

The movement detector is intended only for indoor dropped-ceiling mounting (e.g. office, hall).

The movement detector should be installed in such a way that there are no light or heat sources in the area of detection, to avoid unwanted switching.
For information on the installation site, see

Mounting the movement detector

For information on installation, see

After switching the supply voltage on, the movement detector requires approximately 60 s (initialisation) until it is ready for operation.

Testing and setting the movement detector

For information on the operating elements, see

Testing

① Tilt the movement detector head Ⓐ as far as possible.
② Set overtravel time Ⓑ to the minimum value of 5 s.
③ Set the detection brightness Ⓒ to the maximum value of 2000 lx.
④ Set the highest sensitivity Ⓓ for the maximum detection range ∅ 8 m.
⑤ Walk around the area of detection and check whether the movement detector is switching as desired.

Adjusting the detection range

① Alter the sensitivity Ⓓ to adjust the size of the detection range.
② Adjust the inclination of the movement detector head Ⓐ to adapt the alignment of the detection range.
③ To restrict the detection range further, attach plastic cover Ⓔ. Cut open the desired detection range.

Setting

① Set the desired detection brightness Ⓒ:
5 lx = darkness; 2000 lx = daylight.
② Set the desired overtravel time Ⓑ.

The LED display lights up as long as the movement detector detects a movement.

What should I do if there is a problem?

Load is not switching on.

- Ensure power supply.
- Increase sensitivity Ⓓ.
- Increase detection brightness Ⓒ.

Load is briefly switched on and off again.

- Avoid reflecting surfaces in the detection range of the movement detector.
- Increase ambient temperature. Sensor sensitivity increases as ambient temperature decreases.

Load is permanently switched on.

- Check the connection of the movement detector.
- Reduce overtravel time Ⓑ.
- Increase the distance between the movement detector and any heating, air conditioning or ventilation unit.

Technical data

Mains voltage:	AC 220-240 V, 50 Hz
Load	
Incandescent lamps:	max. 1000 W
Halogen lamps:	max. 12 V / 250 VA
Fluorescent lamps:	max. 200 VA
Energy-saving lamps:	max. 3 x 23 W
Detection range at a mounting height of 3 m:	max. 360° / ∅ 8 m
Overtravel time:	5 s to 8 min
Detection brightness:	5-2000 lx
Sensitivity:	∅ 4-8 m
Fuse:	10 A circuit breaker

Maintenance and care

Clean the lens and the housing with a damp cloth when dirty.

Schneider Electric Industries SAS

If you have technical questions, please contact the Customer Care Centre in your country.

www.schneider-electric.com

nl — 360° bewegingsmelder binnen systeemplafond

Voor uw veiligheid

GEVAAR

Gevaar voor ernstige materiële schade en persoonlijk letsel, bijv. door brand of elektrische schok, veroorzaakt door incorrecte elektrische aansluiting.

De veiligheid van de elektrische aansluiting kan alleen worden gewaarborgd als de desbetreffende persoon over fundamentele kennis van de volgende gebieden beschikt:

- Aansluiting op elektriciteitsnetwerken
- Aansluiting van meerdere elektrische apparaten
- Leggen van elektrische leidingen

In de regel beschikken alleen opgeleide vaklieden op het gebied van elektrische installatietechniek over de desbetreffende vaardigheden en ervaring. Als aan deze minimumvereisten niet wordt voldaan of deze op welke manier dan ook worden veronachtzaamd, bent u als enige aansprakelijk voor materiële schade of persoonlijk letsel.

Kennismaking met de bewegingsmelder

De 360° bewegingsmelder binnen systeemplafond (hierna **bewegingsmelder** genoemd) registreert bewegende warmtebronnen in het detectiebereik (passieve infraroodtechnologie) en schakelt bij elke detectie bijv. gedurende een bepaalde tijd een lamp in.

De bewegingsmelder heeft een instelbare detectielichtsterkte, zodat deze uitsluitend geactiveerd wordt als de omgevingslichtsterkte onder een bepaalde waarde ligt.
Zie voor informatie over het detectiebereik

Montageplaats kiezen

De bewegingsmelder is uitsluitend geschikt voor plafondmontage binnenshuis (bijv. kantoor, hal) aan een systeemplafond.

Om onbedoeld schakelen te voorkomen, moet de bewegingsmelder zodanig worden geïnstalleerd dat er zich geen licht- of warmtebronnen in het detectiebereik bevinden.
Zie voor informatie over de montageplaats

De bewegingsmelder monteren

Zie voor informatie over de montage

Na inschakelen van de voedingsspanning heeft de bewegingsmelder ongeveer 60 s voor initialisatie nodig, voordat deze gebruiksklaar is.

Testen en instellen van de bewegingsmelder

Zie voor informatie over de bedieningselementen

Testen

① Kantel de kop van de bewegingsmelder Ⓐ zo ver mogelijk.
② Stel de nalooptijd Ⓑ in op de minimumwaarde van 5 s.
③ Stel de detectielichtsterkte Ⓒ in op de maximumwaarde van 2000 lx.
④ Stel de hoogste gevoeligheid Ⓓ in voor het maximale detectiebereik ∅ 8 m.
⑤ Loop door het detectiebereik en controleer of de bewegingsmelder schakelt zoals gewenst.

Het detectiebereik aanpassen

① Wijzig de gevoeligheid Ⓓ om de grootte van het detectiebereik aan te passen.
② Pas de hoek van de kop van de bewegingsmelder Ⓐ aan om de oriëntatie van het detectiebereik aan te passen.
③ Om het detectiebereik verder te beperken, brengt u de plastic afdekking Ⓔ aan. Snijd het gewenste detectiebereik open.

Instellen

① Stel de gewenste lichtsterktedrempel Ⓒ in:
5 lx = duisternis; 2000 lx = daglicht.
② Stel de gewenste nalooptijd in Ⓑ.

Het led-display brandt zolang de bewegingsmelder een beweging detecteert.

Wat moet ik doen als er een probleem optreedt?

Last wordt niet ingeschakeld.

- Zorg voor voedingsspanning.
- Verhoog de gevoeligheid Ⓓ.
- Verhoog de detectielichtsterkte Ⓒ.

Last wordt kort in- en weer uitgeschakeld.

- Voorkom reflecterende oppervlakken in het detectiebereik van de bewegingsmelder.
- Verhoog de omgevingstemperatuur. De gevoeligheid van de sensor stijgt als de omgevingstemperatuur daalt.

Last is continu ingeschakeld.

- Controleer de aansluiting van de bewegingsmelder.
- Reduceer de nalooptijd Ⓑ.
- Vergroot de afstand tussen de bewegingsmelder en eventuele verwarmings-, airconditionings- of ventilatietoestellen.

Technische gegevens

Netspanning:	AC 220-240 V, 50 Hz
Last	
Gloeilampen:	max. 1000 W
Halogeenlampen:	max. 12 V/250 VA
TL-lampen:	max. 200 VA
Spaarlampen:	max. 3 x 23 W
Detectiebereik op een montagehoogte van 3 m:	max. 360°/∅ 8 m
Nalooptijd:	5 s tot 8 min
Detectielichtsterkte:	5-2000 lx
Gevoeligheid:	∅ 4-8 m
Zekering:	contactverbreker van 10 A

Onderhoud

Reinig bij vervuiling de lens en de behuizing met een vochtige doek.

Schneider Electric Industries SAS

Neem bij technische vragen a.u.b. contact op met de centrale klantenservice in uw land.

www.schneider-electric.com

S1B9799 1-00 04/13